GALEGO & MARTINS LDA
Edifício "Buonas Bistas" Bloco 4 Loja de trás, EN221 Cruzamento 5210-003 Miranda do Douro Telf.:273 431 124 telm.: 933 467 998 / 934 421 141

ARMÁRIO DE DISTRIBUIÇÃO PARA TORRE DE ILUMINAÇÃO – A.T.1/A.T.2/A.T.3/A.T.4

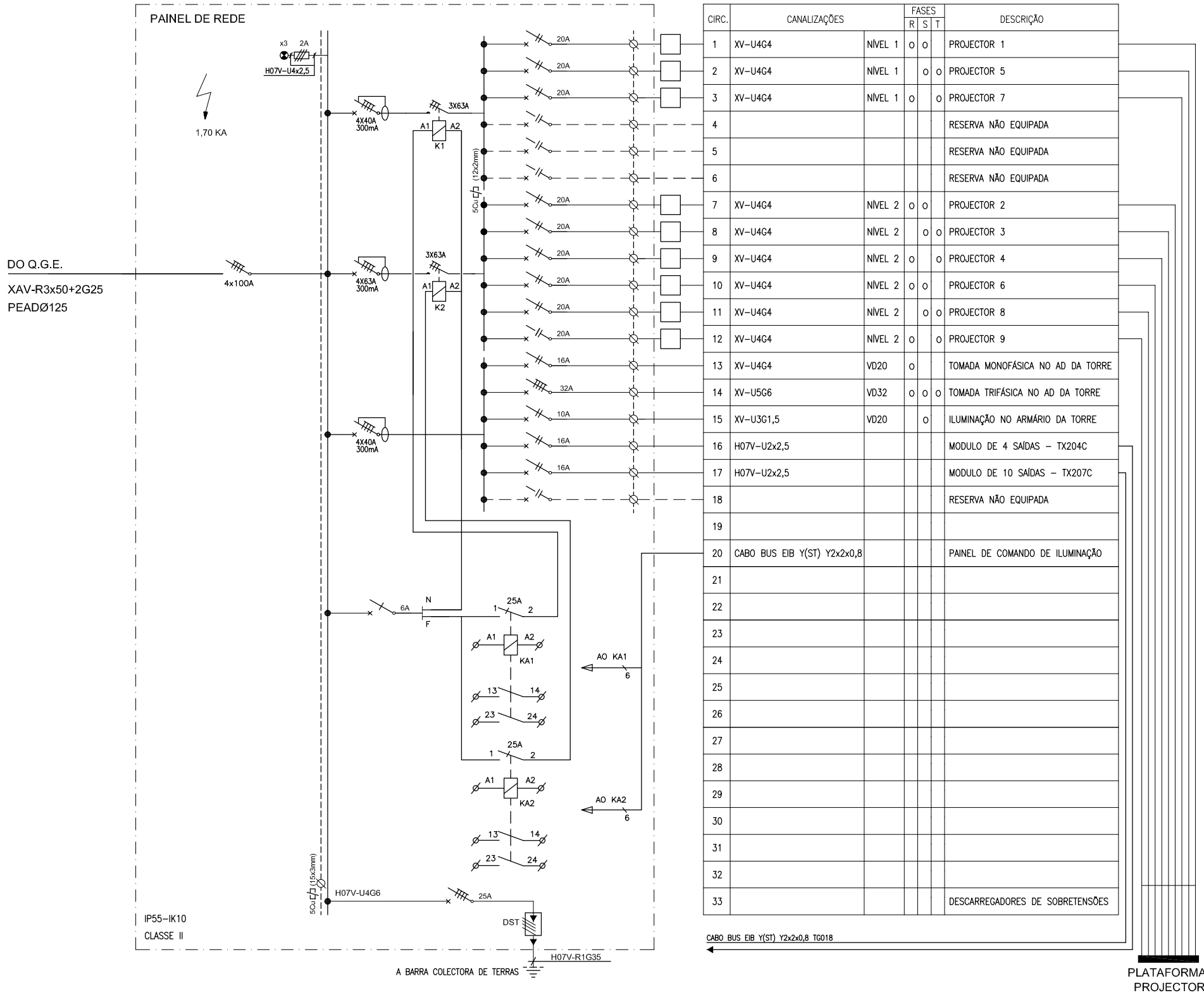

CIRC.	CANALIZAÇÕES		FASES R	FASES S	FASES T	DESCRIÇÃO
1	XV-U4G4	NÍVEL 1	o	o		PROJECTOR 1
2	XV-U4G4	NÍVEL 1		o	o	PROJECTOR 5
3	XV-U4G4	NÍVEL 1	o		o	PROJECTOR 7
4						RESERVA NÃO EQUIPADA
5						RESERVA NÃO EQUIPADA
6						RESERVA NÃO EQUIPADA
7	XV-U4G4	NÍVEL 2	o	o		PROJECTOR 2
8	XV-U4G4	NÍVEL 2		o	o	PROJECTOR 3
9	XV-U4G4	NÍVEL 2	o		o	PROJECTOR 4
10	XV-U4G4	NÍVEL 2	o	o		PROJECTOR 6
11	XV-U4G4	NÍVEL 2		o	o	PROJECTOR 8
12	XV-U4G4	NÍVEL 2	o		o	PROJECTOR 9
13	XV-U4G4	VD20	o			TOMADA MONOFÁSICA NO AD DA TORRE
14	XV-U5G6	VD32	o	o	o	TOMADA TRIFÁSICA NO AD DA TORRE
15	XV-U3G1,5	VD20		o		ILUMINAÇÃO NO ARMÁRIO DA TORRE
16	H07V-U2x2,5					MODULO DE 4 SAÍDAS – TX204C
17	H07V-U2x2,5					MODULO DE 10 SAÍDAS – TX207C
18						RESERVA NÃO EQUIPADA
19						
20	CABO BUS EIB Y(ST) Y2x2x0,8					PAINEL DE COMANDO DE ILUMINAÇÃO
21						
22						
23						
24						
25						
26						
27						
28						
29						
30						
31						
32						
33						DESCARREGADORES DE SOBRETENSÕES

QUADRO	MODELO HIMEL	IP55-IK10
DISJUNTORES	Pdc >= 6,0KA Uni + neutro 230V – Curva tipo "C"	
ETIQUETAS SINALÉTICAS	REDE: PRETAS EMERGÊNCIA: VERMELHA	

NOTAS:

NA ELECTRIFICAÇÃO DOS QUADROS ELÉCTRICOS OS CONDUTORES DE LIGAÇÃO ENTRE O BARRAMENTO E OS DISJUNTORES :

- DE 1x2A+N A 1x16A+N SERÃO DO TIPO H07V-U2x2.5
- DE 2x2A A 2x16A SERÃO DO TIPO H07V-U2x2.5
- DE 4x10A A 4x16A SERÃO DO TIPO H07V-U4x2.5
- DE 4x25A A 4x32A SERÃO DO TIPO H07V-U4x6
- DE 4x40A SERÃO DO TIPO H07V-R4x10
- DE 4x63A SERÃO DO TIPO H07V-R4x16
- DE 4x80A SERÃO DO TIPO H07V-R4x25
- DE 4x100A SERÃO DO TIPO H07V-R4x35

NAS RESTANTES LIGAÇÕES DOS DISJUNTORES, OS CONDUTORES TERÃO SECÇÃO IMEDIATAMENTE ACIMA DA SECÇÃO DE SAIDA.

Equipamento para projector do tipo IZM-2 HQI-TS + platine 2kW ou equivalente

NOTA: Este armário deverá ter as dimensões suficientes para receber todos os equipamento eléctricos dos 12 projectores.

REQUERENTE: **CÂMARA MUNICIPAL DE VIMIOSO**

LOCAL DA OBRA: **AVENIDA DE ALCANICES - VIMIOSO**

TECNICO RESPONSAVEL: **ALBERTO JOSÉ CASTRO**

TIPO DE OBRA: **COMPLEXO DESPORTIVO DE VIMIOSO**

PROJECTO DE ESPECIALIDADES: **INSTALAÇÕES ELÉCTRICAS - TIPO C**

DESENHO: **QUADROS ELÉCTRICOS - ESQUEMAS UNIFILARES**

Galego & Martins, Lda
ENGENHARIA
Gabinete de Projectos
Nif. 508 331 269
G&M
Edifício Buonas Bistas BL4 Loja TR, EN221/Cruzamento 5210-003 Miranda do Douro
Tlm.933467998/934421141 Tlf./Fax.273431124 email:galego.martins@hotmail.com

RUBRICA:

DATA: Novembro.2008

ESCALA: S/E

NUMERO: IE.102